STYL-BET P.W. Jurewicz & Paradowski sp. jawna					
	KATALOG WYROBÓW		**ELEMENTY MAŁEJ ARCHITEKTURY**		
	GRUPA: **2- ŁAWKI I STOŁY**		KARTA TECHNICZNA WYROBU		
	NAZWA WYROBU: **Siedzisko RELAX 1 deco 150 x 50 x wys.45cm**				
	Wydanie nr: **A**	**Ważność od: 01.06.2021**	Nr kopii: **oryginał**	Zatwierdził: **Artur Jurewicz**	Strona/Stron **1/2**

OPIS WYROBU:	Siedzisko bez oparcia wykonane w technologii betonu architektonicznego.
NORMA:	**PN-EN 13198:2005**
KLASY WG SPECYFIKACJI TECHNICZNEJ:	● beton zwykły ● typ powierzchni — beton gładki [1]) ● klasa wytrzymałości — C30 / 37 ● nasiąkliwość — ≤ 7% ● tolerancja wymiarów głównych — ±15 mm
KSZTAŁT I GEOMETRIA:	wg rysunku
WYMIARY NOMINALNE:	● szerokość 1500mm ● wysokość 450 mm ● głębokość 500 mm
KOLORY I FAKTURY:	● Beton architektoniczny szary, biały, malowany lub barwiony w masie.
UWAGI:	● Wyrób nie nadaje się do stosowania w miejscach narażonych na kontakt z solami odladzającymi. ● Wyrób betonowy zbrojony. ● Powierzchnia betonu impregnowana hydrofobowo.
OPIS PRODUKTU:	Wolnostojące siedzisko betonowe bez oparcia o wymiarach zewnętrznych 1500 x 450 x 500mm z podstawą o wysokości 50mm. Wyrób posiada fazowanie na wszystkich krawędziach z wyjątkiem krawędzi podstawy. Siedzisko dostarczone w 1 elemencie, gotowe do montażu.
RYSUNEK:	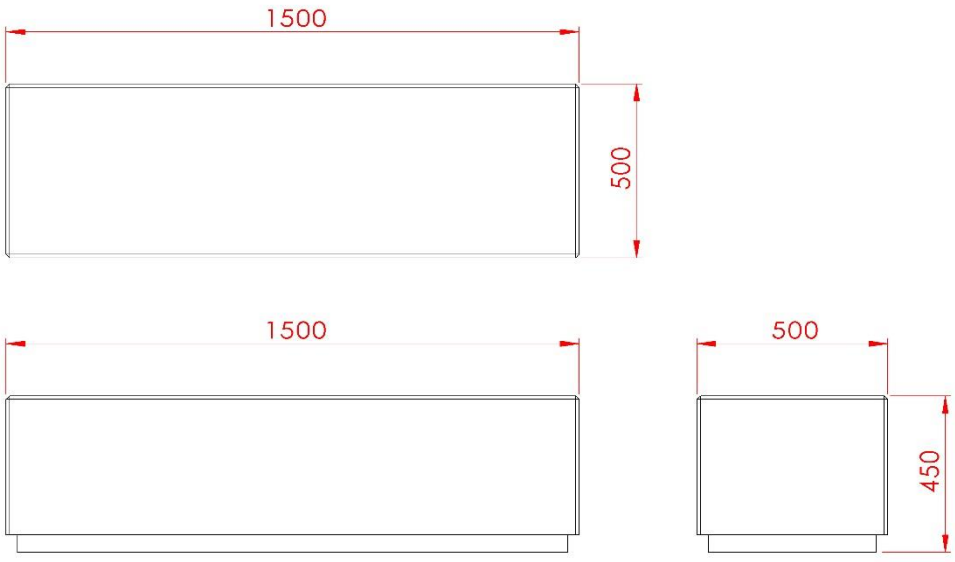
GWARANCJE:	● na wyroby betonowe: 5 lat

[1]) wzór wykończenia dostępny u producenta

Uwaga: Niniejszy dokument jest własnością firmy: *STYL-BET P.W. Jurewicz & Paradowski sp. jawna. Kopiowanie w całości lub części bez zgody właścicieli jest zabronione.*

STYL-BET P.W. Jurewicz & Paradowski sp. jawna				
	KATALOG WYROBÓW		**ELEMENTY MAŁEJ ARCHITEKTURY**	
	GRUPA: **2- ŁAWKI I STOŁY**		KARTA TECHNICZNA WYROBU	
	NAZWA WYROBU: **Siedzisko RELAX 1 deco 150 x 50 x wys.45cm**			
	Wydanie nr: **A**	**Ważność od: 01.06.2021**	Nr kopii: **oryginał**	Zatwierdził: **Artur Jurewicz**	Strona/Stron **2/2**

OPIS WYROBU:	Siedzisko bez oparcia wykonane w technologii betonu architektonicznego.
FOTOGRAFIA:	